C級ダブルス大会

R3．7．4

		1	2	3	勝	負	位
1	森下　修一・柴田　直樹 （フリー）		6−5	6−4	2	0	1
2	山口　俊一・山口　瑛大 （佐鳴台LTC）	5−6		6−1	1	1	2
3	鈴木　陽大・北村　文哉 （パシフィック・国府高校）	4−6	1−6		0	2	3

		4	5	6	7	勝	負	位
4	山下　浩靖・山本　敏洋 （フリー）		0−6	3−6		0	2	4
5	杉浦　翔・牧野　崇 （フリー）	6−0			6−5	2	0	1
6	小林　悠人・姚 （フリー）	6−3			4−6	1	1	3
7	モラ　サミル・山下　裕輝 （パシフィック）		5−6	6−4		1	1	2

		8	9	10	11	勝	負	位
8	竹内　勇人・竹中　嗣人 （パシフィック）		3−6	6−2		1	1	3
9	外山　潤・寺原　海理 （パシフィック）	6−3			4−6	1	1	2
10	長野　敬介・八木　浩平 （パシフィック）	2−6			2−6	0	2	4
11	清水　大地・久米　ゆうすけ （トリプルフォルト）		6−4	6−2		2	0	1

本戦トーナメント
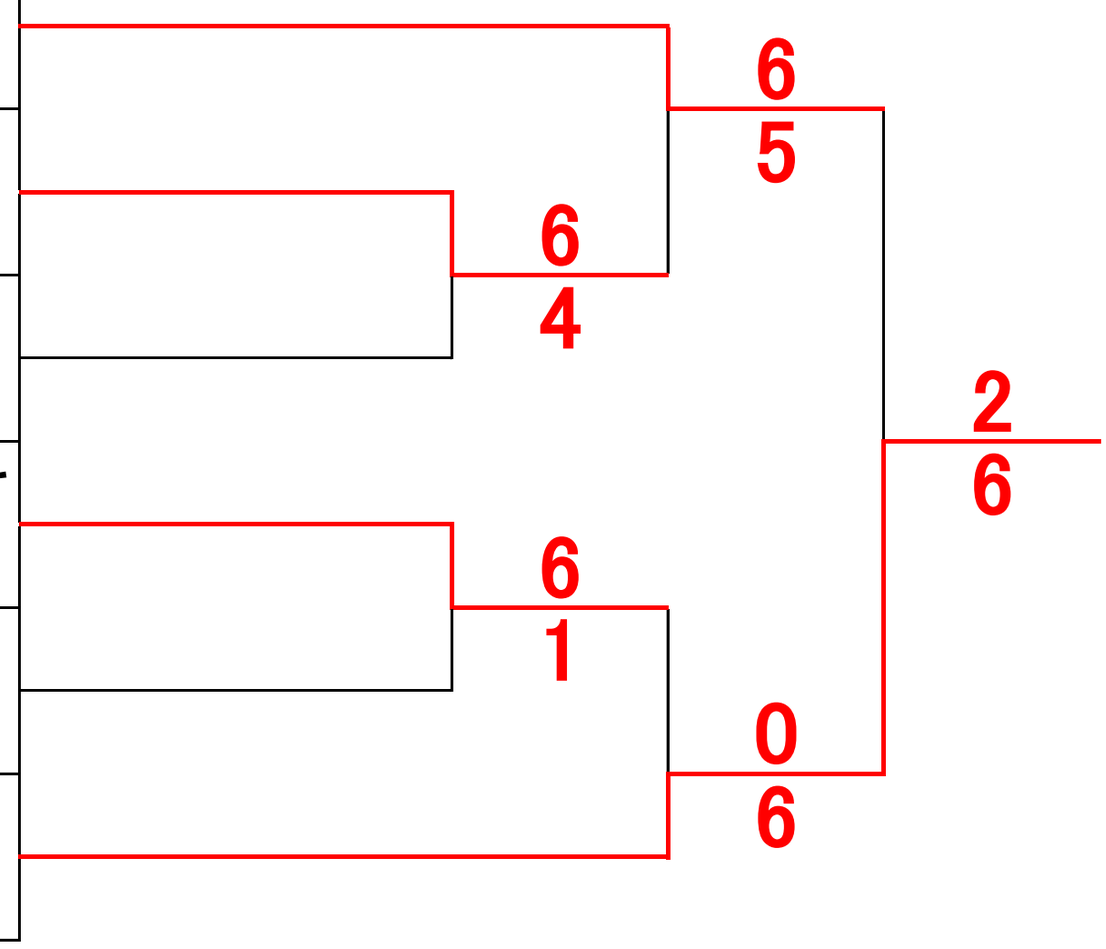
1 A1	森下　修一・柴田　直樹 （フリー）
2 B2	モラ　サミル・山下　裕輝 （パシフィック）
3 C2	外山　潤・寺原　海理 （パシフィック）
4 C1	清水　大地・久米　ゆうすけ （トリプルフォルト）
5 A2	山口　俊一・山口　瑛大 （佐鳴台LTC）
6 B1	杉浦　翔・牧野　崇 （フリー）