B級シングルス大会

2022. 4. 10(日)

【予選】

A		1	2	3	勝	負	位
1	竹中　勇人 （パシフィック）		2−6	4−6	0	2	3
2	髙橋　優太 （時習館高校）	6−2		6−1	2	0	1
3	稲石　吉尋 （パシフィック）	6−4	1−6		1	1	2

B		4	5	6	勝	負	位
4	竹内　嗣人 （パシフィック）		0−6	3−6	0	2	3
5	藤井　大貴 （パシフィック）	6−0		2−6	1	1	2
6	前田　祐貴 （Tips金山）	6−3	6−2		2	0	1

C		7	8	9	10	勝	負	位
7	河村　智靖 （時習館高校）		6−1	6−1	3−10	2	0	2
8	長濱　孝亮 （パシフィック）	1−6			2−6	0	2	3
9	星野　喬之 （パシフィック）	1−6			0−6	0	2	4
10	木田　尚吾 （パシフィック）	10−3	6−2	6−0		2	0	1

【本戦】
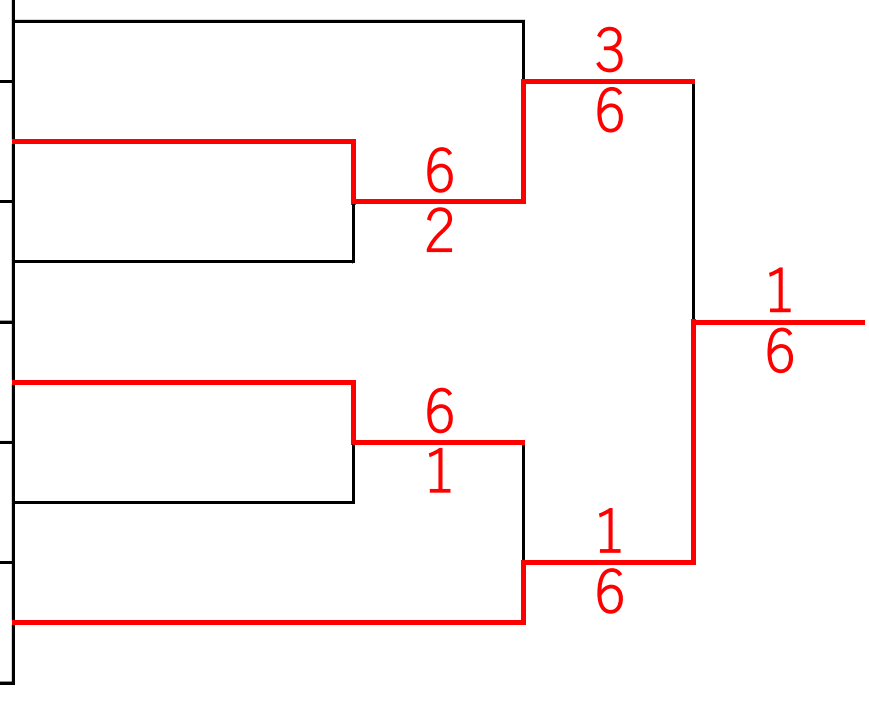
1 A1	髙橋　優太 （時習館高校）
2 B2	藤井　大貴 （パシフィック）
3 C2	河村　智靖 （時習館高校）
4 C1	木田　尚吾 （パシフィック）
5 A2	稲石　吉尋 （パシフィック）
6 B1	前田　祐貴 （Tips金山）