第40回パシフィックジュニア大会

2022. 12. 26(月)

小学生男子【予選】

A		1	2	3	勝	負	位
1	白井　陽士 （パシフィック）		6−0	6−3	2	0	1
2	守下　弘隆 （パシフィック）	0−6		0−6	0	2	3
3	平間　未浪 （佐鳴台LTC）	3−6	6−0		1	1	2

B		4	5	6	勝	負	位
4	鈴木　伊織 （パシフィック）		6−0	6−0	2	0	1
5	稲吉　由太 （パシフィック）	0−6		0−6	0	2	3
6	池谷　蒼進 （ビボーンTC）	0−6	6−0		1	1	2

C		7	8	9	10	勝	負	位
7	井上　真 （佐鳴台LTC）		6−2	6−0		2	0	1
8	村上　慶次郎 （パシフィック）	2−6			1−6	0	2	4
9	山本　道獅 （ビボーンTC）	0−6			5−7	0	2	3
10	稲吉　大地 （パシフィック）		6−1	7−5		2	0	2

小学生男子【本戦】
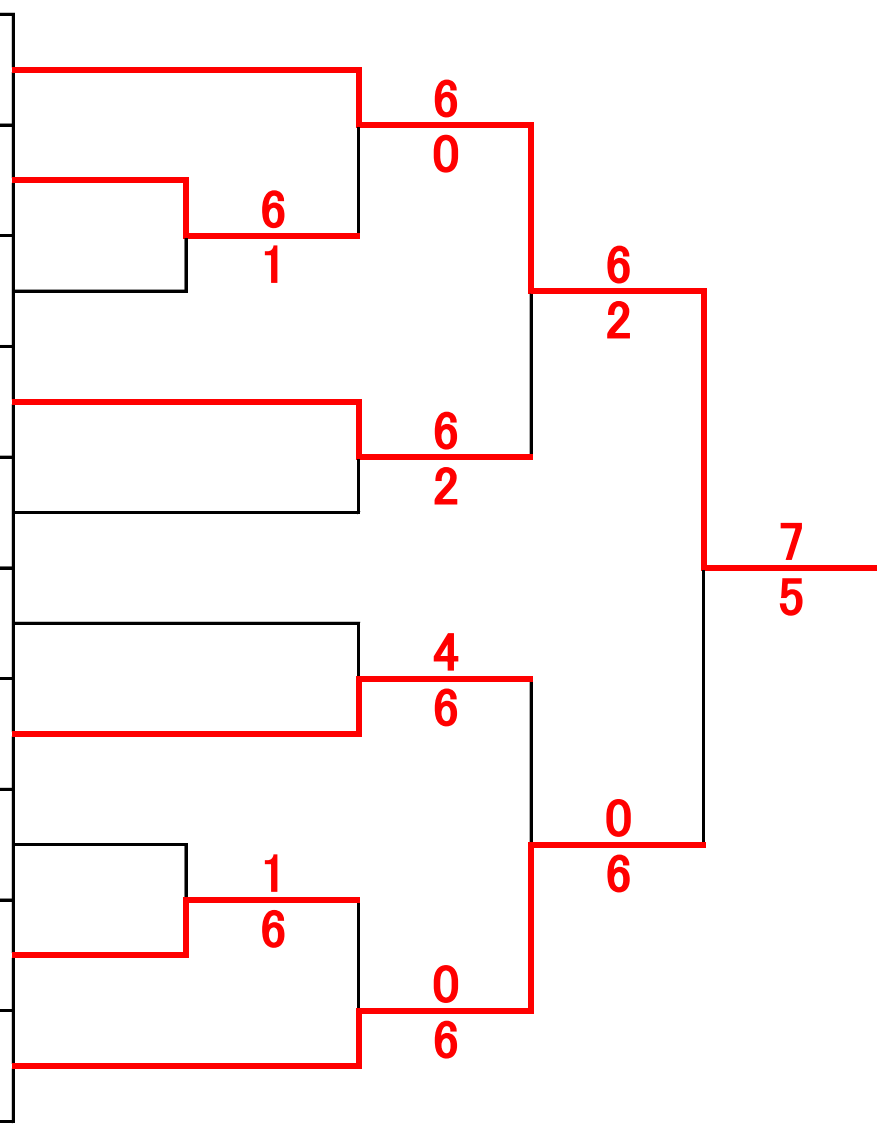
1 A1	白井　陽士 （パシフィック）
2 C4	村上　慶次郎 （パシフィック）
3 B3	稲吉　由太 （パシフィック）
4 B2	池谷　蒼進 （ビボーンTC）
5 C2	稲吉　大地 （パシフィック）
6 C1	井上　真 （佐鳴台LTC）
7 A2	平間　未浪 （佐鳴台LTC）
8 A3	守下　弘隆 （パシフィック）
9 C3	山本　道獅 （ビボーンTC）
10 B1	鈴木　伊織 （パシフィック）